ROYALTY
CERAMIC

Mingitorio
BARÓN



Características:

- Consumo de 0.5 lts
- Cerámica antibacterial
- Incluye brida y spud
- Peso: 15.13 kg
- No incluye fluxómetro

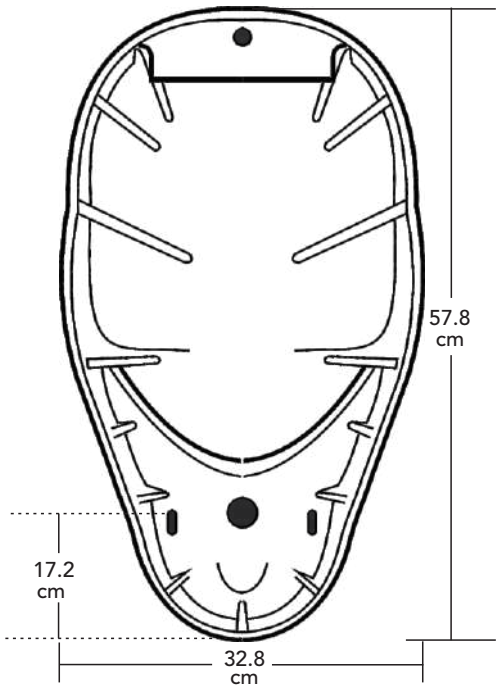

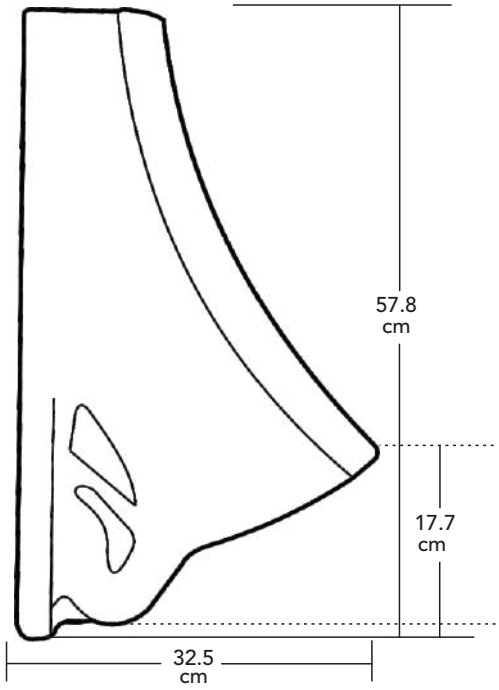

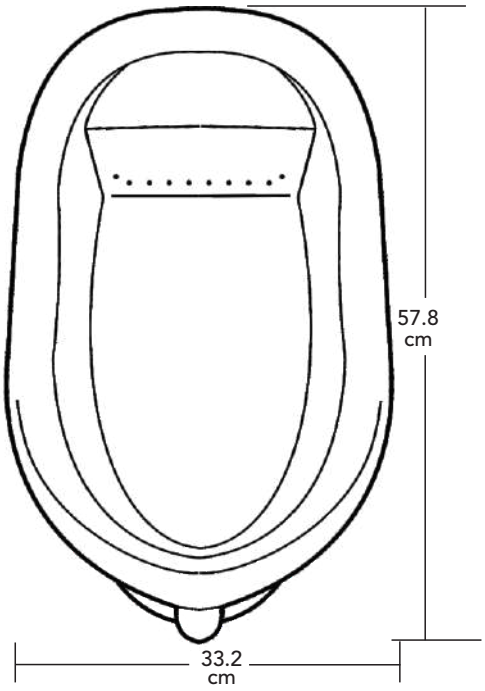

COMECER
Consejo Mexicano de Certificación A.C.

HECHO EN MÉXICO

Garantía de 50 años

Colores Disponibles

Blanco

Las dimensiones pueden variar según las tolerancias permitidas de las normas
productos certificados bajo la NOM-002-CONAGUA-2021
www.royaltyceramic.com.mx